SAMAC

made in Holland

S54

CE

Stuurbeugel/ Guiding Handle/ Führungsbugel

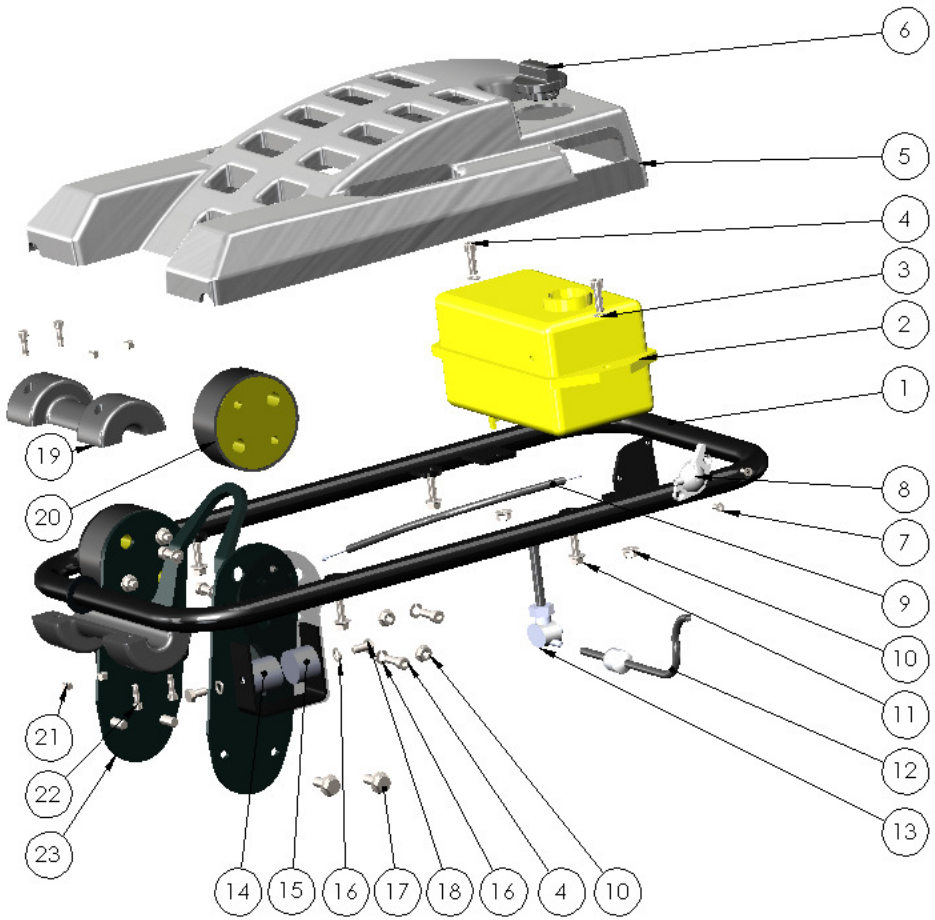

Pos. Ref. Pos.	Bestel nr. Part No. Bestell-Nr	Aant. Pcs. Stck.	Omschrijving	Description	Benennung
1	11307	1	Stuurbeugel	Guiding handle	Führungsbügel
2	11210	1	Brandstoftank	Fuel tank	Tank
3	10018	2	Veerring M8 Din 127	Lockwasher M8 Din 127	Federring M8 Din 127
4	10025	6	Bout M8x25 Din 912	Screw M8x25 Din 912	Schraube M8x25 Din 912
5	11213	1	Kap	Cover	Haube
6	31851	1	Tankdop	Tank cap	Tankverschluß
7	10162	2	Bout M5x12 Din 966	Screw M5x12 Din 966	Schraube M5x12 Din 966
8	12152	1	Gashendel	Throttle lever	Gashebel
9	37055	1	Gaskabel	Throttle cable	Gaszug
10	10190	4	Moer M8 Din 6923	Nut M8 Din 6923	Mutter M8 Din 6923
11	10178	4	Bout M8x12 Din 6921	Screw M8x12 Din 6921	Schraube M8x12 Din 6921
12	12155	1	Brandstoffilter	Fuel filter	Kraftstoffilter
13	32101	1	Brandstofkraan	Fuel valve	Benzinhahn
14	11311	2	Buffer	Shockmount	Puffer
15	86298	2	Buffer	Shockmount	Puffer
16	-	-	-	-	-
17	10189	4	Bout Din 6921	Screw Din 6921	Schraube Din 6921
18	10178	4	Bout M8x12 Din 6921	Screw M8x12 Din 6921	Schraube M8x12 Din 6921
19	11313	1	Looprol	Roller	Rolle
20	11539	2	Buffer	Shockmount	Puffer
21	10028	4	Moer M6 Din 985	Nut M6 Din 985	Mutter M6 Din 985
22	10161	4	Bout M6x20 Din 912	Screw M6x20 Din 912	Schraube M6x20 Din 912
23	11321	1	Buffersteun	Shockmount base	Pufferhalter

Krukashuis/Crankcase/Kurbelgehause

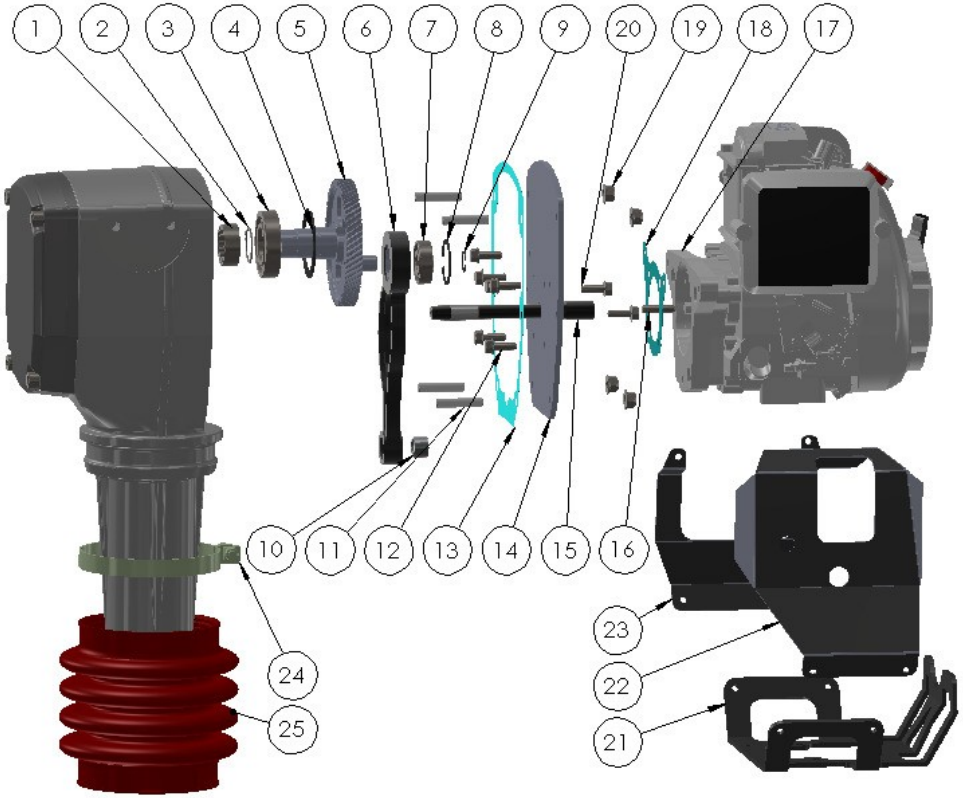

Pos. Nr. Ref. No. Pos.	Bestel nr. Part No. Bestell-Nr	Aantal Reqd. No. Stck.	Omschrijving	Description	Benennung
1	37479	1	Naaldlager	Needle roller bearing	Nadellager
2	44093	1	Borgring Din 472	Retaining ring Din 472	Sicherungsring Din 472
3	37338	1	Kogellager	Ball bearing	Kugellager
4	44082	1	Borgring	Retaining ring	Sicherungsring
5	11324	1	Tandwiel	Crankgear	Kurbelzahnrad
6	11334	1	Drijfstang	Connecting rod	Pleuel
7	37330	1	Kogellager	Ball bearing	Kugellager
8	44083	1	Borgring Din 472	Retaining ring Din 472	Sicherungsring Din 472
9	44088	1	Borgring Din 471	Retaining ring Din 471	Sicherungsring Din 471
10	31490	1	Geleidebus	Bushing	Buchse
11	10157	6	Tapeind	Tapend	Gewindestutzen
12	10186	6	Bout	Screw	Schraube
13	-	-	Silicone	Sylicone	Zylicone
14	20626	1	Deksel	Cover	Deckel
15*	35855	1	Koppelingsas	Clutch shaft	Kupplungswelle
15*	35855-GX100	1	Koppelingsas	Clutch shaft	Kupplungswelle
15*	35855-GXR120	1	Koppelingsas	Clutch shaft	Kupplungswelle
16	10174	1	Stelschroef M8	Screw	Stelschraube
17	11548	1	Motor GXR120	Engine GXR120	Motor GXR120
18	37476	1	Pakking	Seal	Dichtung
19	10191	4	Moer M10 Din 6921	Nut M10 Din 6921	Mutter M10 Din 6921
20	10188	2	Bout	Screw	Schraube
21	11317	1	Bescherming (onder)	Protector (below)	Schutz (unten)
22	11318	1	Bescherming (carb)	Protector (carb)	Schutz (carb)
23	11319	1	Bescherming (uitlaat)	Protector (exhaust)	Schutz (Auspuf)
24	44521	2	Klem	Clamp	Schelle
25	11262	1	Balg	Bellow	Faltenbalg

15* – GX100 vagy GXR120 motorral szerelt kivitel

Krukashuis/Crankcase/Kurbelgehause

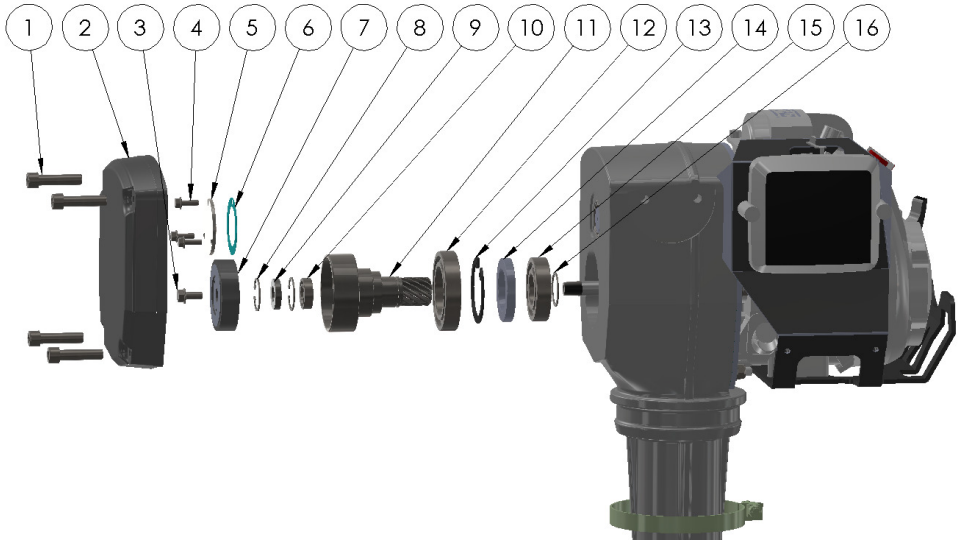

Pos. Nr. Ref. No. Pos.	Bestel nr. Part No. Bestell-Nr	Aantal Reqd. No. Stck.	Omschrijving	Description	Benennung
1	10122	4	Bout M12x55 Din 912	Screw M12x55 Din 912	Schraube M12x55 Din 912
2	20633	1	Deksel	Cover	Deckel
3	10178	1	Bout M8x12 Din 6921	Screw M8x12 Din 6921	Schraube M8x12 Din 6921
4	10164	3	Bout M6x12 Din 912	Screw M6x12 Din 912	Schraube M6x12 Din 912
5	37475	1	Lager deksel	Bearing Cover	Lagerdeckel
6	37476	1	Pakking	Gasket	Dichtung
7	35845	1	Koppeling	Clutch	Kupplung
8	44010	2	Borgring	Retaining ring	Sicherungsring
9	20637	1	Keerring	Shaft seal	Wellendichtring
10	20636	1	Lager	Bearing	Lager
11	20638	1	Koppelings-trommel	Clutch drum	Fliehkraftglocke
12	37343	1	Lager	Bearing	Lager
13	44082	1	Borgring Din 472	Retaining ring Din 472	Sicherungsring D472
14	44078	1	Keerring	Shaft seal	Wellendichtring
15	37338	1	Lager	bearing	Lager
16	44093	1	Borgring Din 472	Retaining ring Din 472	Sicherungsring D472

Veercilinder/SpringCylinder/Federzylinder

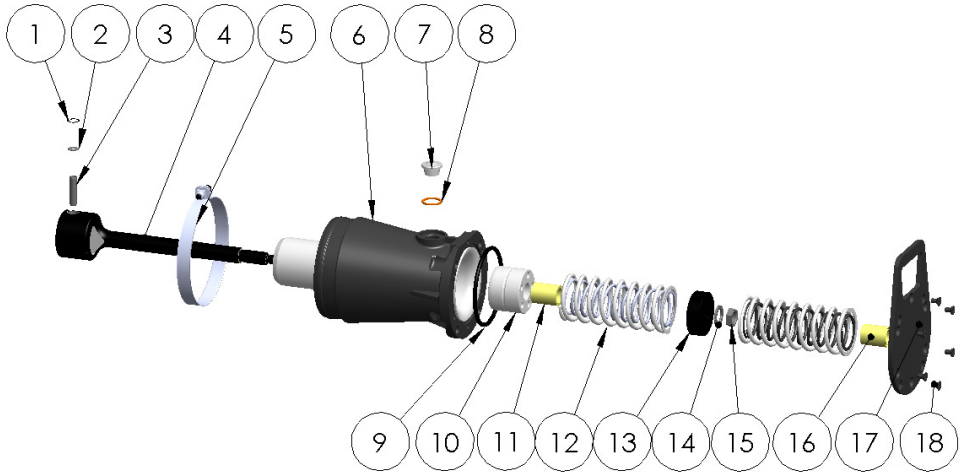

Pos. Nr. Ref. No. Pos.	Bestel nr. Part No. Bestell-Nr	Aantal Reqd. No. Stck.	Omschrijving	Description	Benennung
1	44095	1	Seegerring	Segerring	Sicherungsring
2	44096	1	Ring	Washer	Ring
3	11540	1	Pistonpen	Piston pin	Kolben stutzen
4	11310	1	Zuigerpen	Ram	Kolbenstange
5	44521	2	Balgklem	Clamp Bellow	Schelle
6	44140	1	Veercilinder kit	Spring cylinder kit	Federzylinderkit
7/8	11971	1	Peilglas	Sight glass	Ölschauglas
9	43510	1	O-ring 125x5	O-ring 125x5	O-ring 125x5
10	20661	1	Geleidebus	Bushing	Buchse
11	12005	1	Dempingsbus	Stopper	Buchse
12	11185	2	Veren	Spring	Feder
13	11355	1	Zuiger	Piston	Kolben
14	44067	1	Veerring M22 Din127	Lockwasher M22 Din127	Federring M22 Din 127
15	44070	1	Moer M22x1,5 Din 934	Nut M22x1,5 Din 934	Mutter M22x1,5 Din 934
16	31497	1	Dempingsbus	Stopper	Buchse
17	31522	1	Deksel	Cover	Deckel
18	10133	6	Bout M8x20 Din 7991	Screw M8x20 Din 7991	Schraube M8x20 Din 7991

Stampvoet/Ramshoe/Stampfplatte

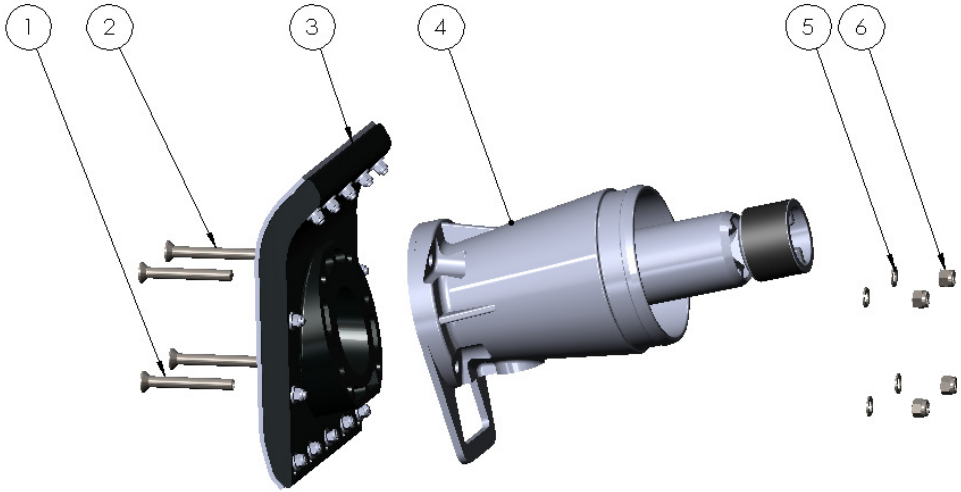

Pos. Ref. Pos.	Bestel nr. Part No. Bestell-Nr	Aantal Pcs. Stck.	Omschrijving	Description	Benennung
1	10077	2	Bout M12x100 Din 7991	Screw M12x100 Din 7991	Schraube M12x100 (7991)
2	10075	2	Bout M12x80 Din 7991	Screw M12x80 Din 7991	Schraube M12x80 Din 7991
3	11243	1	Stampvoet 28cm	Ram shoe 28cm	Stampfplatte 28cm
3	11246	1	Stampvoet 19cm	Ram shoe 19cm	Stampfplatte 19cm
3	11248	1	Stampvoet 23cm	Ram shoe 23cm	Stampfplatte 23cm
4	44142	1	Veercilinder kit	Spring cylinder kit	Federzylinder kit
5	10045	4	Borgring Din 127	Retaining ring Din 127	Sicherungsring Din 127
6	10044	4	Moer M12 Din 125	Nut M12 Din 125	Mutter M12 Din 125

Beschrijving / Description / Beschreibung

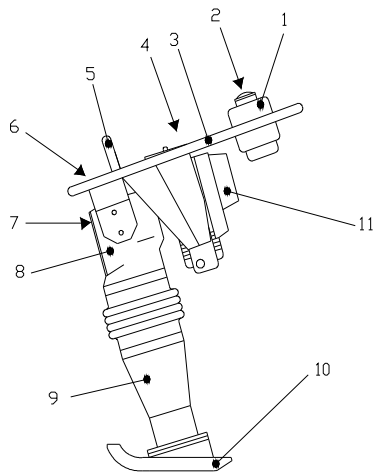

	Nederlands	English	Deutsch
1	Benzinetank	Fuel tank	Kraftstofftank
2	Tankdop	Fuel tank cap	Tank Verschluss
3	Stuurbeugel	Guiding handle	Führungsbügel
4	Startgreep	Starter rope	Reversiersstarter
5	Hijsbeugel	Lifting handle	Kranbügel
6	Typeplaatje	Type plate	Typenschild
7	Buffer	Shockmount	Puffer
8	Krukashuis	Crankcase	Kurbelgehäuse
9	Veercilinder	Spring cylinder	Federzylinder
10	Stampvoet	Ram shoe	Stampfplatte
11	Motor	Engine	Antriebsmotor